BOŚ FUNDACJA

FILMEKO

PORADNIK MŁODEGO FILMOWCA

MATERIAŁ PRZYGOTOWANY NA PODSTAWIE:
„FILMOWANIE DLA MŁODYCH"
AUTORSTWA TROY LANIER, CLAY NICHOLS
WYDANEGO PRZEZ WYDAWNICTWO WOJCIECH
MARZEC, WARSZAWA 2010

Zatrzymaj świat – Nakręć film!

Oko kamery, podobnie jak oko aparatu fotograficznego – widzi wszystko. Nieraz przyglądasz się pracy reporterów brodzących po kolana w błocie, pragnących uchwycić chwilę, moment, to jedno najważniejsze wydarzenie. Trudno powiedzieć czy kamera jest lepsza od aparatu – na pewno daje więcej możliwości – a historia, którą opowiesz może zmienić świat, wywołać lęk, radość i łzy. I dlatego filmowanie jest genialne. Pozwala oddać głos. A Ty na pewno masz swoje zdanie i chcesz, by inni je usłyszeli. Jeśli tak - filmuj wszystko, co dla Ciebie ważne. Zacznij od tego, by nakręcić się na zdrowie.

Jeśli kiedykolwiek marzyłeś o tym, by nakręcić prawdziwy film, trafiłeś w dobre miejsce. Nie mówimy o zwykłym „filmiku" nakręconym podczas wycieczki, kamerą trzymaną „z ręki". Mówimy o prawdziwym filmie, z czołówką naprzodzie i końcowymi napisami, który zmieści w sobie w środku opowieść rodzącą się w Twojej wyobraźni.

Czasem głowa jest pełna pomysłów, wątków, kawałków spostrzeżeń – wystarczy zebrać je w całość i nagrać. Ale jak to zrobić? Przecież filmy kręcą tylko profesjonaliści, a przeciętny człowiek nie ma potrzebnej wiedzy. Nie martw się - wszystko to konsekwentna praca i odrobina praktyki. Jeśli nie masz tej drugiej – dobrze trafiłeś. Przygotowaliśmy dla Ciebie poradnik młodego filmowca, w którym znajdziesz wszystko. Krok po kroku opowiemy Ci o tym, jak nakręcić dobry, wartościowy i profesjonalny film. Gotowy? Startujemy!

Tylko od Ciebie zależy, czy osiągniesz swój cel i w nim spełnisz marzenia,

Powodzenia!

Krok pierwszy.
Zapytaj siebie co chcesz osiągnąć

Co powinieneś ustalić w pierwszej kolejności? Dwie rzeczy - **o czym będzie Twój film i ile minut będzie trwał**.**Potrzebujesz również scenariusza**, który pozwoli Ci sprecyzować założenia, osadzić akcję filmu w konkretnym miejscu i ustalić obsadę, jeśli chcesz, by zagraliw nim ludzie.
Pamiętaj, że **to Twój film**, powstaje dzięki Tobie, to Ty jesteś jego siłą sprawczą. Dlatego chcąc nie chcąc odpowiadasz za efekt końcowy, niezależnie od tego, czy oznacza on sukces, czy porażkę. Walcz od początku o to, by był to sukces! Już na samym początku zdecyduj jaką technikę filmowania wybierasz. Z racji ogólnego dostępu do techniki cyfrowej i bogactwa programów pomagających w dalszej obróbce nakręconego materiału, zalecana jest właśnie ona.
W zależności od ustalonego przez Ciebie czasu trwania gotowego filmu (na początek radzimy, by nie trwał dłużej niż **5 do 10 minut**), musisz zaplanować **czas zdjęciowy** – wiedzieć z góry, które dni w roku na to przeznaczysz i czy czas ten wystarczy na realizację wszystkich ujęć.
Za ostateczną jakość Twojego filmu będzie odpowiadał **montaż**. Dopiero wtedy z luźnych ujęć powstanie fabuła, którą sobie wymarzyłeś i realizowałeś wcześniej na planie filmowym. Co dalej?

KROK DRUGI.
UCHWYĆ POMYSŁ, BO PRZECIEŻ WSZYSTKO SIĘ RODZI W GŁOWIE

Najważniejszy jest pomysł.
Od niego wszystko się zaczyna. Możesz marzyć o nakręceniu kolejnej części „Matrixa", ale czy stać Cię na to?Im mniej skomplikowana historia, tym lepiej dla początkującego filmowca. Zanim zaczniesz biegać, naucz się chodzić. Małe kroki pozwolą Ci nabrać pewności siebie, ustabilizują Twoje pomysły. A przecież najciekawsze z nich pojawiają się nagle i niespodziewanie, - dlatego zapisuj je jak najszybciej. Możesz się śmiać, ale stara metoda dziennikarzy, pisarzy, filmowców i scenarzystów to noszenie przy sobie małego notesu. Nie licz na to, że uda Ci się zapamiętać wszystkie ciekawe myśli i spostrzeżenia, bo rozpłyną się szybciej niż poranna mgła. Dlatego kartka papieru, serwetka, cokolwiek – pomoże Ci je zapamiętać. Pamiętaj, że fabuła filmu składa się z pomysłu głównego i szeregu pomysłów pomniejszych, wchodzących w treść fabuły (dialogi, ujęcia, nastrój, oświetlenie…).
Twój film może opowiedzieć znaną Ci prawdziwą historię, lub zaadoptować opowiadanie, lub bajkę. Przy adaptacji należy jednak pamiętać o prawach autorskich, by nie być posądzonym o plagiat, lub kradzież dorobku intelektualnego!
Bądź otwarty na pomysły – **artysta musi „fruwać**". Ten jego „odlot" jest częstym powodem sukcesu. Spoglądaj na zdarzenia nieszablonowo, oddaj rzeczywistość w innym wymiarze, nadaj jej świeżości.

Oklepane tematy pokazywane w ten sam sposób po prostu nudzą!
Jak sobie poradzić z tym, by wybić się ponad przeciętność i nakręcić coś naprawdę oryginalnego, interesującego? Spisz wszystkie pomysły na kartce, im więcej, tym lepiej. Później przeczytaj je i zgodnie z podpowiedzią z Twojego wnętrza, dokonaj selekcji na fajne i mniej fajne. Odsiewaj je, aż pozostanie pomysł najfajniejszy, ten, który Ci „gra w duszy" najgłośniej. Oczami wyobraźni zobacz jego efekt końcowy na ekranie. Na tym etapie rozmarz się na maksa, tak powstają zręby scenariusza.
Wizualizacja celu jest koniecznym elementem tworzenia. Ty musisz zobaczyć to pierwszy, by zarazić tą wizją resztę ludzi, potrzebnych do realizacji filmu.
Kiedy już masz wizję scenariusza musisz go zacząć obrabiać, nadawać mu „ciała" i z wyobraźni przelać go na papier.
Musisz napisać esej – prosty tekst, w którym prostymi słowami opowiesz, o czym będzie Twój film.
Film trwający około 10 minut potrzebuje eseju na nie więcej niż ¾ strony formatu A4. Jeśli podczas pisania eseju naszły Cię nowe pomysły, rób notatki, które je uwzględnią. Potem przeczytaj esej na głos. Podoba Ci się? Super! Jeśli nie to popraw. Zrób to najlepiej dwa razy, a później odłóż na kilka dni. Nabierz dystansu do scenariusza, czas jest dobrym doradcą i przynosi podpowiedzi.
Nie dąż za wszelką cenę do stworzenia ideału, bo to może być powodem nieukończenia filmu w ogóle. *Lepsze jest wrogiem dobrego*. Jeśli scenariusz jest dobry, to wystarczy.
Pamiętaj, aby Twój film był zawsze wierny Twojej wizji, obrazowi z wyobraźni, który chcesz opowiedzieć. Nie lękaj się bronić swojej wizji! Ale unikaj tematów uznawanych powszechnie za nieobyczajne (prezentowania przemocy, rasizmu i pornografii; pokazywania uzależnienia od nikotyny, alkoholu i narkotyków; stosowanie wulgaryzmów). Będziesz współpracował z ludźmi, od których dobrej woli będzie zależał sukces końcowy Twojego dzieła, dlatego miej powyższą sugestię na uwadze.

KROK TRZECI.
STWÓRZ SCENARIUSZ, CZYLI PRZELEJ OBRAZ Z WYOBRAŹNI NA PAPIER.

Scenariusz, to fundament, na którym zbudowany jest film, a przecież konstrukcje postawione bez fundamentów szybko upadają. Robienie filmu nie polega tylko na staniu za kamerą. Po co marnować czas na tę czynność, skoro nie wiadomo, co chcesz nakręcić? Może i film kręcony „na żywioł" jest dobry, jeśli chodzi o relację ze sztormu lub wybuchu wulkanu, ale w normalnych produkcjach ta technika się nie sprawdza.
Scenariusz wprowadza ład i porządek na planie zdjęciowym. Precyzuje Twoje pomysł i nadaje im jasny kierunek. Dzięki scenariuszowi każdy wie, co ma robić i za co odpowiada.
Pamiętaj, że jedna strona scenariusza jest równa mniej więcej jednej minucie filmu.
Scenariusz składa się z nagłówka, scen, tekstu pobocznego oraz dialogów, jeśli w filmie występują ludzie.

Co oznaczają poszczególne terminy? Już wyjaśniamy.
Nagłówki scen, to informacje mówiące o miejscu akcji i porze dnia. Dla przykładu można używać poniższych skrótów albo całych formułek:
POM – pomieszczenie, wnętrze, dom;
OTWP – otwarta przestrzeń, podwórze, plener
DZIEŃ, NOC – pory dnia, kiedy dzieje się akcja.
Tekst poboczny, to obraz ujęcia, wizja sceniczna przelana na papier. Scenarzysta musi myśleć obrazami. Za pomocą prostych słów podaje jasne wskazówki. W scenariuszu tekst poboczny biegnie od marginesu do marginesu.
Dialogi, to werbalna część filmu odgrywana przez aktorów. Zapewne sam oglądasz filmy i dobrze wiesz, że między aktorami musi iskrzyć. Na wszelki wypadek napiszemy to raz jeszcze - nie ma nic gorszego niż przydługie dialogi, nieciekawe zdania, albo kłótnie, w których nie ma życia i „chemii". Dialogi muszą wciągać, mieć w sobie odpowiednią dawkę humoru, powinny powodować, że widz ma wrażenie iż siedzi w centrum wydarzeń, a nie przed telewizorem.
Dobrze skonstruowany scenariusz doprowadzi do dobrze nakręconego filmu. Film, to historia opowiedziana za sprawą obrazu, a nie dialogu. Dialog ma jednak uzupełniać film i być jego dopełnieniem.

Oto przykładowy fragment scenariusza:

POM. ZAMEK. NOC.
Długi korytarz. Po obu stronach stare zbroje rycerzy, na ścianach malowidła, głównie portrety z minionych epok. Środkiem korytarza idzie Magda. Na końcu korytarza czeka na nią Piotr.

PIOTR
Martwiłem się o ciebie. Szukałem cię…

Magda dochodzi do Piotra i kładzie mu rękę na piersi koło serca.

MAGDA
Znalazłeś…

Piotr przykrywa swoją dłonią dłoń Magdy, jest szczęśliwy.

PIOTR
Tak nagle się oddaliłaś. Szukałem cię wśród reszty, ale powiedzieli mi, że przestałaś się bawić.

Magda uśmiecha się do Piotra.

Magda
Znalazłeś mnie.

Piotr i Magda oddalają się razem, trzymając za ręce i nikną w mroku korytarza.

Kiedy zasiądziesz do napisania ostatecznego scenariusza, bądź już po korektach eseju, po naniesieniu poprawek i po uwzględnieniu podpowiedzi, które mogą pochodzić od osób, z którymi się podzieliłeś wizją filmu. Im późniejsza wersja scenariusza, tym mniej w nim przypadkowości, a więcej przemyśleń.

Pamiętaj, że widz kocha wyraziste postaci, zaskoczenie i niespodziewane zwroty akcji.Natomiastbardzo nie lubi się nudzić! Nie znosi bezbarwnych postaci i oklepanych fabuł. W Twoim scenariuszu powinny się znaleźć, co najmniej dwa, lub trzy takie właśnie zwroty. Widz musi chcieć podążać za Twoją opowieścią i poznać jej finał. Gorzej, jeśli już w połowie filmu odgadnie jak Twoja historia się zakończy. Wtedy można powiedzieć, że Twój film to klapa.
Pisanie scenariusza jest ucieleśnianiem wizji. To jak pisanie opowiadania, na którego kanwie powstanie film. Musisz znaleźć własną metodę pisania oraz plan pisania, najbardziej Tobie odpowiadający. To ma być przyjemność, choć wynikająca z pewnego obowiązku. Cóż za przygoda robić, co się lubi!

Dobrym pomysłem, a nawet koniecznością jest stworzenie terminarza pisania scenariusza. Wyraźnie zaznacz ten czas na kalendarzu, który będzie wisiał na widoku, przed Twoimi oczami. Scenariusz pisz etapami, a za każdy zakończony etap nagradzaj się czymkolwiek zechcesz. Nagrody motywują do działania!
Podczas pisaniazadbaj o komfort, odizoluj się od świata - niech żaden telefon, nadająca za ścianą sąsiadka, radio włączone na cały regulator, ani żadna inna przeszkoda nie odciąga Ciebie od przygody tworzenia. No chyba, że lubisz pisać słuchając radia ☺
Po drodze bądź przygotowany, że zaczną Cię nachodzić wątpliwości i utrata wiary w sens tego, co już napisałeś. Nie przejmuj się tym, nie Ty pierwszy i nieostatni masz problemy z tworzeniem. Wielcy pisarze i malarze też mieli ochotę zniszczyć to, co już stworzyli i to wielokrotnie. Po prostu pisz dalej! Jeśli będziesz się roztrząsał nad niedoskonałością scenariusza, to możesz się okazać najbardziej destrukcyjną siłą i tylko z Twojej winy film nie powstanie. Trzymaj się terminarza i wierz we własne możliwości. Tylko głupcy nie mają wątpliwości.

Gotowy scenariusz musisz przeczytać w całości!
Dobrze jest skonfrontować go z odbiorem osób trzecich. Jeszcze lepiej, jeśli Twój scenariusz odczyta głośno ktoś inny, niż Ty. Najlepszym rozwiązaniem byłaby sytuacja, gdyby scenariusz mógł być odczytany przez osoby, które widzisz jako odtwórców poszczególnych ról w filmie.
Słuchaj i notuj, co sam myślisz o scenariuszu, a co inni mówią o nim. Nie musisz się tłumaczyć i wyjaśniać, jeśli ktoś czegoś nie zrozumiał. Ale notuj te uwagi, bo być może mało czytelnie przedstawiłeś zdarzenie. Chyba, że właśnie takie zagmatwane przesłanie ma mieć Twój film.
Niektóre osoby lubią się wtrącać i krytykować,- tak dla zasady - zawsze wiedzą lepiej. Rozważ ich uwagi, ale nie zatracaj swojej wizji – pamiętaj, że to Ty wiesz najlepiej co powinno dziać się w Twoim filmie. Na koniec możesz pozwolić na dyskusję nad scenariuszem, ale określ czas tej dyskusji, niech nie przekracza 15 minut. Te uwagi, które uznasz za twórcze, zanotuj. Ale trzymaj się myśli, że jeśli komuś nie podoba się Twój scenariusz, to niech napisze własny.

Odpocznij od scenariusza na kilka dni.
Później nanieś poprawki uwzględniające uwagi, które zrodziły się w Tobie oraz zaakceptowane przez Ciebie sugestie innych.
Pamiętaj o zaplanowanym czasie trwania filmu. Scenariusz musi być tego wyrazem. Dlatego usuń zbędne fragmenty, które niczego dobrego nie wnoszą, a mogą być sprawcą efektu tzw. „dłużyzny". Rozwlekły dialog, zbędne ujęcie, to wszystko możesz jeszcze skorygować. Ale nie poprawiaj w nieskończoność, bo nigdy nie skończysz.

Gotowy tekst wydrukuj.
Widzisz? Napisałeś scenariusz do filmu.
Bądź z siebie dumny!

KROK CZWARTY.
POWOŁAJ „BRYGADĘ FILMOWĄ", CZYLI ZOSTAŃ PRODUCENTEM I ZORGANIZUJ EKIPĘ

Musisz stać się producentem.
To on zajmuje się obsadą ról, rekwizytami, wyborem miejsc zdjęciowych, ustaleniem grafiku zdjęć oraz zaprowiantowaniem ekipy. Wszystko w Twoich rękach i na Twojej głowie, ale gotowy film, który widzisz, gdy tylko zamkniesz oczy musi ujrzeć światło dzienne dzięki milionom szczegółów – i to właśnie Ty musisz ich dopilnować, by było idealnie.
Producent powinien posiadać zdolności organizacyjne i towarzyskie; umieć prosić o przysługę i nie zrażać się, kiedy ktoś odmawia. **I być wytrwałym w dążeniu do celu!**
Do Ciebie/ producenta będzie należał wybór odpowiednich współpracowników oraz zadbanie, aby zjawili się na planie zdjęciowym i na próbach.

Jednym z najważniejszych zadań na tym etapie jest skompletowanie zespołu: zastępcy reżysera, operatora, dźwiękowca oraz koproducenta.
Najlepiej, jeśli zostaną nimi osoby, które znasz, na które możesz liczyć i wiesz, że Cię nie zawiodą. Stanowiska, które im przydzielisz powinny odpowiadać ich cechom charakteru i zainteresowaniom. Mają być skuteczni.
Dobrze jest zaangażować dorosłych, których zarazisz wizją filmu. Ich łatwiejszy dostęp do sprzętu, do miejsc, do znajomości z ludźmi mogącymi pomóc w realizacji filmu jest godny najwyższej uwagi. A teraz scharakteryzujmy pokrótce Twoją przyszłą ekipę:

- **Koproducent** musi umieć radzić sobie z problemami. Powinien być optymistą i być dobrze zorganizowany. Jest on cieniem producenta. Towarzyszy przy castingach, wyborze miejsc do zdjęć, wyborze kostiumów i rekwizytów. Rozwiązuje problemy logistyczne.
- **Drugi reżyser** powinien emanować spokojem, co nie oznacza, że ma być ciapą. Jednym słowem – powinien trzymać nerwy na wodzy, nawet jeśli później po kryjomu obgryzie wszystkie paznokcie. Drugi reżyser to przywódca z drugiej linii. Towarzyszy reżyserowi podczas castingu oraz prób. To on wciela w życie wizję reżysera.
- **Operator** to ktoś z wyobraźnią i zdolnościami artystycznymi. Grafikę komputerową ma w małym palcu, jest zaangażowany i wytrzymały na fizyczne zmęczenie. To on realizuje za sprawą kamery wizje reżysera. **Operatorem możesz być Ty sam**, bo nikt lepiej od Ciebie nie wie, jaki efekt wizualny chcesz osiągnąć.
- **Dźwiękowiec** powinien być zafascynowany światem dźwięków i muzyki. Nowinki audio musi mieć w małym palcu. Powinien lubić łączenie obrazu z dźwiękiem i być wytrzymały podczas rozstawiania mikrofonów na planie. Nastrój filmu to często dźwięk w tle obrazu.

Jeśli planujesz większe przedsięwzięcie filmowe i otacza Cię grupa chętnych do pomocy ludzi, możesz dodatkowo dobrać **asystenta produkcji** (pomocnik niezbędny do „przynieś", „przywieź"), **oświetleniowca** (zajmuje się światłem na planie), **pracownik planu** (odpowiada za kable na planie), **garderobiana i rekwizytor** (odpowiadają za ubiory i rekwizyty).

Dobór właściwych ludzi to podstawa sukcesu realizacji filmu.
Nie zawsze ten znajomy, którego najbardziej lubisz będzie się nadawał na konkretne stanowisko. Tych właściwych powinieneś zarazić wizją udziału w powstaniu Twojego obrazu. Dlatego kontaktuj się z nimi osobiście, daj im odczuć, że traktujesz ich poważnie i zależy Ci na ich umiejętnościach. Daj im do przeczytania scenariusz i spytaj o opinię. Traktuj partnerów poważnie, a oni będą traktowali Ciebie tak samo..

Dobór obsady do filmu wymaga przeprowadzenia otwartego przesłuchania przyszłych odtwórców ról. Zainteresuj tym, jak największą rzeszę potencjalnych aktorów. Wywieś plakaty w szkole, roześlij maile i sms-y do znajomych, popytaj tu i ówdzie. Z dużego grona kandydatów masz szansę wybrać właściwych odtwórców.

Podczas przesłuchania powinni być obecni Twoi współpracownicy (drugi reżyser, koproducent, dźwiękowiec, operator), co będzie dobrym testem ich umiejętności i wzajemnej współpracy.
Warto zadbać o monitor, na którym będziesz widział zachowanie kandydatów na odtwórców ról. Jak dobrze wiesz, **obraz w monitorze różni się od obrazu na żywo, a Ty kręcisz film, a nie**

wystawiasz sztukę teatralną. Podobnie jest z głosem. Zdziwiłbyś się słysząc głos najbliższej Ci osoby w radiu lub właśnie na planie filmowym.
Wybierz fragment ze scenariusza, lub innego źródła, który będzie czytany przez kandydatów. Nie ma potrzeby rozbudowywania czytanych kwestii, kandydaci bardzo szybko się odkrywają ze zdolnościami, lub ich brakiem.
Przesłuchaniem powinien się zająć drugi reżyser, a Ty przyglądaj się kandydatom z boku i rób notatki; stosuj stopniowanie od 1 do 10, lub inną punktację. Zapisuj w jakiej roli widziałbyś poszczególnych kandydatów. **Obserwuj ich na monitorze**. Przesłuchania kandydatów nagrywaj, by później w chwili ostatecznego wyboru móc do nich się cofnąć.
Przesłuchanie pozwoli Ci na dokonanie selekcji kandydatów. Skonsultuj własne typy z wyborem drugiego reżysera i koproducenta. Ufaj intuicji, ostateczne zdanie, co do obsady ról i tak należy do Ciebie.

Zadbaj o plan zdjęciowy.

Gdy już skompletujesz aktorów **musisz zadbać o plan zdjęciowy**, znaleźć miejsca, w których będziesz kręcił film. Pamiętaj, że czas dotarcia do takiego miejsca jest istotnym czynnikiem, mogącym rozłożyć całe przedsięwzięcie na łopatki. Także energia – prąd, benzyna – są istotnym czynnikiem. Zastanów się zatem najpierw czy na miejscu jest prąd i ile kosztuje paliwo potrzebne, by dotrzeć na miejsce. Ważne są również szum, hałas i ruch na miejscu zdjęć. To wszystko należy uwzględnić, by później nie żałować włożonej pracy, czasu i pieniędzy. Nie zawsze te najfajniejsze miejsca mogą się nadawać do sfilmowania. Dlatego dobrze jest wybierać takie, które już znasz i wiesz, że możesz tam zrealizować swój pomysł.

Jeśli Twój film będzie wymagał specjalnych rekwizytów i kostiumów musisz o nie zadbać.

Dlatego powinieneś stworzyć ich listę. Tutaj mamy ciekawą podpowiedź – staraj się nie wydawać pieniędzy na kostiumy. **wiele rzeczy można po prostu pożyczyć**. Stara sukienka ciotki Wandy, buty z czasów powojennych, które leżą na strychu u dziadka, czy inne gadżety są w zasięgu Twojej ręki, wystarczy pomyśleć i zaangażować kilka osób.
Lista z postaciami występującymi w filmie musi mieć przypisane im kostiumy – kto w jakim stroju i w jakiej scenie. Podobnie zrób z rekwizytami, w której scenie mają być widoczne.

Bardzo ważnym etapem powstawania filmu jest próba.

Powinna trwać kilka godzin, a podczas niej powinni pojawić się wszyscy członkowie ekipy zaangażowani w powstanie filmu. Być może jest to moment, w którym aktorzy po raz pierwszy w całości zapoznają się ze scenariuszem.
Podczas próby musisz przedstawić sobie nawzajem cały zespół oraz dokładnie wyjaśnić jaką kto pełni rolę i za co jest odpowiedzialny. Takie postawienie sprawy nie będzie stwarzało pola do niedomówień. Pamiętaj również, by uzupełnić wszystkie dane kontaktowe oraz dokonać przeglądu technicznego, czy jest wszystko potrzebne do powstania filmu. Kolejna rzecz: zaprezentuj kostiumy na aktorach. Zapoznaj zespół z grafikiem i upewnij się, że każdy rozumie, gdzie i w jakim czasie będą kręcone zdjęcia oraz ujęcia z nim w roli głównej.
Przeczytanie scenariusza, będzie okazją na danie wskazówek dla aktorów.

KROK PIĄTY.
USTAL BUDŻET I ROZPISZ GRAFIK,
TRZYMAJ SIĘ ZASADY, ŻE CZAS TO PIENIĄDZ.

Każda wizja potrzebuje czasu i materialnych nakładów, by mogła się stać dziełem ukończonym.
Dlatego **potrzebujesz grafiku i budżetu, których musisz sztywno się trzymać**. I chociaż trzymanie się budżetu może Cię przyprawić o skurcze żołądka, a budżet będzie próbował rozrastać się do coraz zwiększysz rozmiarów – trzymaj go mocno w ryzach. Pamiętasz, czym jest cel?To marzenie zrealizowane w czasie? Jeśli będziesz robił częste odstępstwa od grafiku, nigdy nie skończysz filmu; zniechęcisz współpracowników i przekroczysz przeznaczony na to budżet. Wielu chce być filmowcami, pisarzami, czy mistrzami świata w sporcie, ale nie każdy jest konsekwentny i zdeterminowany. Wygrywają tylko ci, którzy cierpliwie realizują wcześniejsze założenia.

Stwórz zatem harmonogram pracy!
Będą dni, w których trzymanie się go nie będzie sprawiało Ci żadnej trudności. Ale będą również takie, które wystawią Twoją cierpliwość na próbę – nie poddawaj się. Zawsze wtedy myśl o celu, przywołuj przed oczy gotowy film i powtarzaj, że chcesz go przecież skończyć. A co więcej – chcesz odnieść sukces!

Najpierw podziel scenariusz na części.
Najlepiej, gdy zrobisz to pod kątem wspólnych cech poszczególnych scen (np. sceny kręcone w tym samym miejscu; sceny o określonej porze dnia: dzień, noc; sceny z tymi samymi aktorami).
Na oddzielnych kartkach pogrupuj sceny np. według podobnej obsady i dziejące się w tym samym miejscu. Uzyskasz w ten sposób kilka kartek ze scenami o wielu wspólnych cechach. To pozwoli Ci na stworzenie segmentów zdjęciowych. Filmu nie kręci się w sposób linearny od pierwszej sekwencji scenariusza do ostatniej, tylko kręci się sceny o wspólnych cechach – wykorzystuje się miejsce akcji (ZAMEK), czas akcji (NOC), obsadę aktorów (MAGDA, PIOTR, inni) – a później te sceny montuje zgodnie z chronologią scenariusza.

Segmentowanie sekwencji pozwala na oszczędność czasu i pieniędzy.
Jak to możliwe, zapytasz. Postępując w ten sposób nie jeździ się z jednego miejsca do drugiego po kilkanaście razy. W dane miejsce można przyjechać tylko raz (wszystkie sceny dzieją się w DZIEŃ), lub dwa razy (sceny dzieją się w DZIEŃ i w NOCY) i nakręcić wszystkie sekwencje dziejące się w danym miejscu.
Tworząc harmonogram pracy musisz uwzględnić sekwencje, które są „łatwe" i „trudne". Te „trudne" dobrze jest filmować w pierwszej części dnia, np. rano, bo zespół filmowy jest świeży i wypoczęty, a niedociągnięcia można poprawić jeszcze po południu.
Jako producent jesteś odpowiedzialny za ilość dni przeznaczonych na filmowanie scen, a co za tym idzie, za czas i koszty tworzenia (np. wyżywienie aktorów i całej ekipy filmowej), dlatego dobrze jest opracować taki harmonogram pracy, który zminimalizowałby zagrożenie opóźnień (np. plener – dni słoneczne; pomieszczenie – bez osób postronnych; itd.).
Gdy już masz sporządzony harmonogram pracy musisz stworzyć dyspozycje, czyli wskazówki mówiące, gdzie i kiedy aktorzy oraz członkowie ekipy mają się zjawić.

Oto przykład dyspozycji:
List dyspozycyjnych będziesz potrzebował tyle, ile będzie ujęć. Za ich wdrażanie odpowiada koproducent, który jednocześnie będzie pilnował harmonogramu.

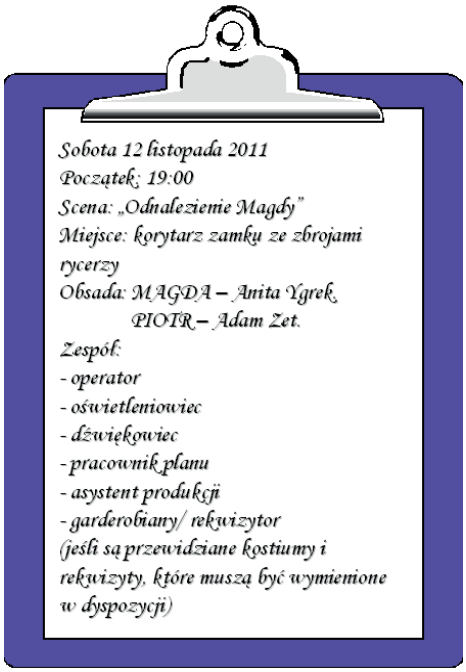

Aby obniżyć koszt produkcji filmu naucz się prosić ludzi dobrej woli o wsparcie.
To naprawdę łatwe, a takich ludzi – pasjonatów i innych – jest naprawdę dużo. Wystarczy uwierzyć w drugiego człowieka. Nie ma niestety filmów, których produkcja nic nie kosztowała, ale są takie, które powstały tanim kosztem i nie straciły na wartości, ani uroku. Sam film, to także inwestycja, bo może się stać zwycięzcą na festiwalu lub wygrać konkursie.
Ważnym elementem w wydatkach jest zaopatrzenie w jedzenie i picie dla ekipy filmowej. Komu burczy w brzuchu ten myśli o brzuchu, a nie o sztuce filmowej – nie zapominaj o tym! Wsparcie ludzi dobrej woli w tym względzie jest również wskazane. Może masz znajomego sklepikarza, restauratora, hurtownika, który odstąpi gratis, lub za przysłowiową złotówkę część swoich produktów. Może jest kinomanem, więc obiecaj mu, że zaprosisz go na prapremierę filmu, a w napisach końcowych umieścisz podziękowanie za wsparcie w produkcji. Ludzie są skorzy do dzielenia się dobrem materialnym w zamian za publiczną pochwałę i uznanie. Dopóki nie spróbujesz, dopóty się nie dowiesz ile jest warta Twoja determinacja. *Na początku wszystko jest trudne, dopóki nie stanie się łatwe* – jak powiedział Murphy.

Rozpisz szczegółowo budżet
– wylicz dokładnie ile masz pieniędzy, na co je przeznaczysz oraz ile jeszcze potrzebujesz. Rób dokładny kosztorys, i zapisuj na co zostały już wydatkowane pieniądze i co się znalazło w budżecie jako wydatek nieoczekiwany, np. zniszczone rekwizyty, lub garderoba itd. Mamy nadzieję, że będziesz miał jak najmniej nieprzewidzianych sytuacji.

KROK SZÓSTY.
STWÓRZ SCENOPIS, CZYLI PIERWSZE OBRAZKI FILMU

Stań się reżyserem!
Masz już scenariusz, który jest fundamentem Twojego filmu, ustaliłeś harmonogram pracy, rozpisałeś listy dyspozycyjne do poszczególnych ujęć oraz wyliczyłeś budżet. Jesteś, więc scenarzystą i producentem, a teraz **nastał czas abyś się stał reżyserem!**

Scenopis czyli lista ujęć.
Film, który oglądasz na ekranie najpierw powstał w umyśle reżysera – scena po scenie. Zanim reżyser stanął na planie zdjęciowym, musiał stworzyć film w postaci obrazków, jak komiks. **Tworzy w ten sposób scenopis oraz listę ujęć**. Każda scena, jaka się pojawi na ekranie jest przez niego przedstawiona w formie opowieści obrazkowej, dokładnie w takiej perspektywie, jak będzie widział ją obiektyw kamery, a później widz na ekranie. Lista ujęć jest bardzo szczegółowym dokumentem, który opisuje każdą sekundę pracy kamery, jej ustawienie względem filmowanego obiektu, czy aktora – blisko, czy daleko, ujęcie szerokie, czy zbliżenie…
Spokojnie, nie zapominaj, że jesteś amatorem i dopiero się uczysz rzemiosła. Nikt od Ciebie nie oczekuje, że zdobędziesz Oskara pierwszym filmem. Chociaż my wierzymy, że może Ci się udać za drugim.
Nie umiesz rysować? Nie martw się - większość reżyserów tego nie potrafi.Tym zajmują się profesjonalni rysownicy.

Podglądaj mistrzów kina.
Ale możesz podpatrywać ich, oraz ich skończoną pracę w postaci gotowych filmów. Wystarczy, że wiesz w jakim klimacie ma być Twój film; jeśli takiego nie posiadasz w domowej filmotece, wypożycz film, do którego miałby być podobny i oglądaj go scena po scenie. Zwracaj uwagę na prowadzenie kamery, ujmowanie przedmiotów, dialogi, na to kiedy się pojawiają i z jaką ekspresją są wypowiadane. Jednym słowem **nie oglądaj fabuły, tylko śledź warsztat, byś później mógł skopiować najważniejsze rzeczy**. Podpatrywanie nie jest zabronione, bywa wręcz inspirujące.
A teraz spójrz na własny scenariusz, na pierwszą scenę i postaraj się ją mimo wszystko zobrazować. Nie przejmuj się, jeśli nie masz zdolności do rysowania, na pewno narysujesz właściwie.
Przyjmij, że po lewej stronie kartki sporządzasz rysunki, a z prawej strony umieszczasz szczegółowy opis ujęcia. Rysunek umieszczony najwyżej jest pierwszym ujęciem kamery w danej scenie.

Prosty przykład:

Słoneczny poranek. Zdjęcia ze statywu. Rzut kamery na dom dyrektora szkoły. Kamera jakby czekała na rozwój wydarzeń.

Trzy sekundy później z lewej strony wyłania się w lekkim, rekreacyjnym biegu para – MAGDA i PIOTR.
Oboje spoglądają na dom dyrektora. Dialog:
PIOTR: Myślisz, że jest w domu?
MAGDA: Jeśli jest niewinny na pewno jest w domu.

MAGDA i PIOTR znajdują się w połowie posesji dyrektora, kiedy z prawej strony wyłania się ich koleżanka, BEATA. Ubrana na sportowo biegnie lekkim truchtem w stronę MAGDY i PIOTRA. Dialog:
PIOTR do BEATY lekceważąco: Jak zwykle wścibska!
BEATA do PIOTRA złośliwie: Pilnuj swojej dziewczyny!
MAGDA do BEATY obojętnie: I tak nie schudniesz…

MAGDA i PIOTR znikają z planu z prawej strony. W tej samej chwili z prawej strony wyłania się dwójka rowerzystów, kobieta i mężczyzna. To patrol policji w przebraniu. Jadą bardzo wolno i obserwują dom dyrektora szkoły oraz otoczenie wokoło domu. Wzrokiem odprowadzają oddalającą się BEATĘ.

Kamera robi powolne zbliżenie na rowerzystów. Dialog:
POLICJANT: Dużo dzieciaków się kręci w tym miejscu.
POLICJANTKA: Podejrzewasz, że mogą coś wiedzieć o dyrektorze?
POLICJANT: Lubią go, na pewno chcieliby jemu pomóc.
Rowerzyści znikają z planu. Cięcie.

Scenopis jest potrzebny, by go pokazać ekipie, której musisz wyjaśnić, jaki efekt chcesz osiągnąć. Po za tym ze scenopisem praca idzie szybciej, a jak pamiętasz, czas to pieniądz. Zrób kilka kopii scenopisu, by poszczególni członkowie ekipy zapoznali się z Twoim widzeniem obrazów.

KROK SIÓDMY.
NA PLAN FILMOWY MARSZ, CZYLI: „KAAAAMERAAAAA, AKCJA!"

Rola reżysera.
Nareszcie! **Po tylu godzinach przygotowań, przemyśleń i dokładnego planowania możesz stanąć za kamerą**. Czujesz się pewnie, bo masz wszystko przygotowane? Słusznie. Teraz jest moment, w którym zaczynasz robić to o czym marzyłeś na samym początku. Wspaniałe uczucie, prawda? Jeśli wypełnia Ciebie entuzjazm, a wierzymy, że tak to udzieli się on całej ekipie!
Jako reżyser musisz koordynować wszystkie zadania, podejmować decyzje i rozmawiać z ekipą. To od Ciebie zależy, czy wszystko ze sobą się sprzęgnie.
Są różne typy reżyserów, ale Ty bądź dla swojej ekipy partnerem i odnoś się do nich z szacunkiem.
Dźwigasz na sobie ciężar decyzji, wszystkich, od ustawienia kamery, po ekspresję gry aktorów. Będziesz zasypywany pytaniami i wątpliwościami. Tobie nie wolno ich mieć. Musisz **mieć w głowie odpowiedzi na wszystkie pytania**, nawet, gdy są nietypowe i sypią się na Ciebie jak konfetti podczas Sylwestra. Przetrzymaj – spokój jest siłą!
Ty jesteś „bogiem" na planie i to Twój „raj", ale bądź miły dla ludzi. Odpłacą Ci tym samym.
Koproducent i drugi reżyser muszą znać swoje obowiązki. Upewnij się, że tak jest.

Koproducent ma mieć pewność, że każdy w ekipie wie, co do niego należy.
Nigdy nie rozstaje się ze scenariuszem i scenopisem. To on rozpoczyna każdą sesję. Pilnuje reżysera (Ciebie), by trzymał się harmonogramu. Jest odpowiedzialny za fizyczne przeniesienie ekipy na następny plan zdjęciowy. Na planie dba o catering oraz o jego bezpieczne oddalenie od obszaru zdjęciowego. Pilnuje, by podczas kręcenia w „oku kamery" nie znalazło się nic nieprzewidzianego. Do niego należy również zajmowanie się zniszczonym lub zagubionym sprzętem. **Jednym słowem – rozwiązuje problemy**, oczyszcza teren. Powinien być lubiany przez ekipę, bo poniekąd jest jej cieniem i pierwszą deską ratunku. Podobnie dla reżysera.

Drugi reżyser przede wszystkim musi mieć pewność, że cała ekipa wie, czego chce od niej reżyser.
Pomaga reżyserowi w podejmowaniu decyzji. Kieruje ludzi do kolejnych ujęć i na kolejny plan zdjęciowy. Wyznacza ekipie cele i zadania. Cały czas śledzi scenariusz i scenopis, pilnując, by była dostateczna ilość ujęć, która wystarczy do stworzenia materiału zapasowego do montażu. **To prawa ręka reżysera, doradca i kontroler realizacji wszystkich zaplanowanych scen i ujęć**.

Każda sesja zdjęciowa powinna być poprzedzona przez reżysera spotkaniem z ekipą i wyznaczeniem celów sesji. Reżyser przekazuje ostatnie wskazówki.

AKCJA!
Gdy już masz świadomość jakie role pełnią Twoi ludzie, w końcu możesz powiedzieć, a nawet krzyknąć „AKCJA!". Nie zapominaj, że to Ty jesteś szefem i każdy musi wyraźnie usłyszeć, co mówisz. Nikt na planie nie może zepsuć ujęcia przez nieuwagę, lub roztrzepanie.

A oto komendy, które padają na planie zdjęciowym:
- *Zamknąć! – reżyser informuje drugiego reżysera o rozpoczęciu zdjęć, który poleca asystentom*

- *Dźwięk! – dźwiękowiec powiadamia, że sprzęt nagrywa.*
- *Kamera! – operator kamery mówi, że kamera nagrywa.*
- *Akcja! – reżyser sygnalizuje aktorom, że nastał czas zdjęć.*
- *Cięcie! – reżyser informuje, że ujęcie jest skończone.*
- *Od początku! – reżyser informuje o powtórce ujęcia od samego początku; drugie podejście.*
- *Nowe ujęcie! – drugi reżyser informuje, że będzie przejście do następnego ujęcia, którego wybór dokonuje reżyser.*
- *Zmiana planu! – drugi reżyser informuje, że nastąpi przeniesienie na następne miejsce.*
- *Koniec zdjęć! – drugi reżyser obwieszcza, że na dzisiaj koniec zdjęć.*

Powyższe komendy mogą wydawać tylko te osoby, które zostały wyszczególnione z boku. Inaczej na planie zdjęciowym powstaje bałagan, co świadczy o braku dyscypliny.

Nie zawsze ostatnie ujęcie musi być najlepsze

O tym, czy Twój film będzie udany, zadecydują sfilmowane ujęcia oraz to czy będą one takie, jak sobie wymarzyłeś. Czasem w głowie wygląda to lepiej, dlatego niekiedy warto zrobić powtórne ujęcie.. Dobre ujęcia są efektem wielu czynników, poczynając od samej wizji artystycznej zrodzonej w Twojej głowie, po grę aktorów. Ale **dobrze jest mieć kilka powtórek, bo w trakcie montażu dzięki nim zyskujemy więcej możliwości**.
Jeśli trzymasz się czasu i koproducent nie depcze Ci po piętach, bo akurat przekraczasz harmonogram pracy, zrób ujęcia z różnych odległości i pod różnym kątem. To wzbogaci materiał montażowy, a Ty będziesz spokojniejszy mając większy wybór ujęć do montażu filmu.

Najwięcej pracy czeka Cię z aktorami.
Po pierwsze - to właśnie ich twarze zostaną uwiecznione w filmie, a widzowie będą na nich reagować dobrze lub źle. Po drugie - relacje, które aktorzy mają poza planem mogą pozytywnie lub negatywnie wpływać na odgrywane sceny. Dlatego upewnij się, że Twoi aktorzy „czują" przypisane im role. Sprawdzaj także, czy mają dobry kontakt i zwyczajnie się lubią. Jeśli dasz szansę osobom niedoświadczonym i nastolatkomzmotywuj ich do działania, nakręć pozytywnie. Muszą uwierzyć we własne siły i zobaczyć w Twoich oczach akceptację ich gry.

Zachęcaj aktorów do bycia naturalnym, niech zrezygnują z tzw. „aktorstwa".
Zadbaj, by zawsze stawali przed kamerą rozluźnieni i zrelaksowani. Nawet, jeśli na początku trudno będzie się rozluźnić, spięcie często towarzyszące przed kamerą, szybko zniknie.
Jeszcze raz podkreślamy, że Twoje wsparcie i rady mają w tym wielki udział. Nie właź jednak z butami w ich wizję, dyskutujcie, ale nie narzucaj swojego zdania, nie graj za nich. Aktor sam musi znaleźć styl gry. Możesz im podpowiadać poprzez analogie: „Przypomnij sobie, jak w zeszłym roku…". Warto zadać aktorowi pytania, co chce osiągnąć w danej scenie, do czego zmierza. To pomaga.

Aktorzy muszą się trzymać scenariusza i nie wolno im improwizować.
Od dyscypliny na planie zdjęciowym jest drugi reżyser, który kontroluje, czy aktor nie próbuje wpleść własnych kwestii (bo może je uważać za lepsze, albo zapomniał tekstu). Jeśli uznasz, że improwizacja jest lepsza od Twojego scenariusza, możesz ją zaakceptować, ale raczej się trzymaj oryginału. Możesz zrobić jeden wyjątek, nie więcej, by nie dopuścić do dyskusji na planie, co lepsze, a co gorsze. To Twój film i Twój scenariusz!Aktorzy nadają Twojemu filmowi wartości! Sprawiają, że Twoja wizja ożywa i należy się im za to Twoja wdzięczność.

Upewnij się, że nagranie jest kompletne.
Być może czasem słyszysz świetne stwierdzenie, zazwyczaj wypowiadane z satysfakcją: „mamy to!". Nim zakończysz pracę na planie, a ekipa rozejdzie się do domu, koniecznie **sprawdź, czy Wy też „to macie". Jednym słowem upewnij się, żenagranie jest kompletne**. Odtworzenie planu zdjęciowego w jego pierwotnej postaci może się okazać niemożliwe, a wówczas będziesz musiał kręcić raz jeszcze ujęcia, które już przerobiłeś. Spece od wychwytywania wpadek filmowych wskazują na nieścisłości w obrazie, bo ktoś zapomniał, że nagranie nie jest kompletne i trzeba było zrobić „dokrętkę". **Dlatego nie śpiesz się**, najpierw sprawdź, czy „to macie".
Pośpiech jest również niewskazany przy ustawianiu, składaniu i przenoszeniu sprzętu, scenografii, rekwizytów i innych potrzebnych w filmie przedmiotów. Zbyteczny ruch, a zwłaszcza dynamiczny jest źródłem niepożądanej destrukcji.

Dbaj o zespół ludzi,
oni także mogą ulegać wypadkom i skaleczeniom. W ferworze pracy, kiedy ekipa jest zaangażowana, urazy ciała mogą się przydarzać na każdym kroku. Dlatego cały zespół musi stawać do pracy wypoczęty i zrelaksowany. Na planie zdjęciowym i poza nim musi panować porządek, a dostęp do napojów swobodny i pod dostatkiem. Organizm podczas pracy poci się, utrata wodyosłabia go, a osłabiony organizm jest mniej uważny i bardziej podatny na uszkodzenia. Pamiętaj o tym, jak również o tym, że masz do pomocy asystentów, którzy mają zadbać o porządek na planie.

Jako reżyser musisz być przygotowany na tzw. „czarne scenariusze".
Nikt ich nie lubi, a my nie życzymy Ci ich w żadnym wypadku, ale niestety zdarzają się i trzeba mieć tego świadomość. Nieprzewidziane sytuacje pokazują, jak sobie radzisz z problemami i jest to prawdziwa próba charakteru. Zamiast wymarzonej, słonecznej pogody od samego rana leje deszcz i nie widać jego końca? Główny aktor ważnej sceny z niewiadomego powodu nie stawił się na planie? Albo co gorsza, główny aktor ważnej sceny dostał głowę kawałkiem lampy lub potknął się wchodząc do budynku?Nie trać głowy, zachowaj zimną krew! Jeśli możesz przeorganizować harmonogram

pracy, zrób to. Zobacz, czym dysponujesz na tę chwilę, skonsultuj z drugim reżyserem i kooperantem, czy kręcić sceny, w których nie występuje główny aktor, lub przenieś plan zdjęciowy do pomieszczeń zamkniętych i kręć ujęcia przeznaczone na dzień następny.
Podobnie może się zdarzyć z usterką techniczną, która wybije ekipę z rytmu pracy. Brak prądu, awaria kamery, to wszystko może się przydarzyć. Korzystaj wtedy z podpowiedzi innych, bo *co dwie głowy, to nie jedna*. Wspólne rozwiązywanie problemów spaja zespół, a pokonana przeszkoda dodaje skrzydeł. Może właśnie po takim wspólnie przezwyciężonym kryzysie nakręcisz najwspanialsze sceny, bo aktorów poniosła euforia. Każde zdarzenie nawet stresujące może być pozytywną inspiracją.

Koniec zdjęć!
To słowa, które zamykają wielki etap Twojego starania. Przygotowałeś scenariusz i scenopis, na których podstawie z ekipą bliskich Ci znajomych (po wspólnym przejściu przez przygodę filmowania na pewno stali Ci się bliscy) nakręciłeś film. Utrwaliłeś na taśmie obrazy, jakie powstały w Twojej wyobraźni. Urzeczywistniłeś marzenie… ale jeszcze nie osiągnąłeś celu, jeszcze nie zakończyłeś filmu.
Czeka Cię teraz postprodukcja. A zatem – do dzieła!

KROK ÓSMY.
SKOMPLETUJ POTRZEBNY SPRZĘT, CZYLI KAMERĘ, MIKROFON, I INNE WAŻNOŚCI

Sprzęt
Jak powszechnie wiadomo filmować może każdy. Ale nie każdy, kto prowadzi obiektyw kamery, staje się prawdziwym filmowcem. Większość produkuje nagrania domowe, które trafiają na półkę obok albumu ze zdjęciami, jako pamiątka z…
Ty masz większe aspiracje, a włożona już przez Ciebie praca wymaga poważnego podejścia do filmowania. Dlatego, **oprócz kamery, musisz zadbać o dodatkowy sprzęt**. Będzie nim statyw, mikrofon typu shotgun, reflektor oraz monitor. Naturalnie będziesz potrzebował jeszcze innego sprzętu, jak choćby obiektywu szerokokątnego, wózka kamery, może nawet ramię kamery i przede wszystkim wielu metrów kabli łączących sprzęt.
Przerażony? Spokojnie, to wszystko może się znajdować w Twoim zasięgu bez konieczności kupowania, musisz tylko uważnie się rozejrzeć.

Twoi znajomi mogą mieć coś ze sprzętu, który jest Ci potrzebny,
musisz jedynie się rozpytać i poszukać. Może w szkolnym kółku fotograficznym, albo innej organizacji, do której uzyskasz dostęp dzięki znajomym. Wszystko to po to, aby Twój film wyszedł z kategorii amatorów. Naprawdę warto spróbować.

Kamera jest sercem!
Bez niej nie będzie filmu. **Postaraj się, by była to kamera cyfrowa** - im wyższej jakości, tym lepiej dla Twojej produkcji. Jeśli na tym się nie znasz, poszukaj w Internecie, na forach internetowych lub popytaj fachowców, choćby w sklepie z kamerami – będziesz mógł o nich posłuchać, fizycznie je zobaczyć i porównać ceny. Oczywiście jest jeszcze kamera, którą być może już posiadasz, a jej zaletą jest to… że już jest.
Unikaj kamer typu Hi8, tak zwanych analogowych. Przy ich zastosowaniu będziesz potrzebował sprzętu konwertującego, a sama obróbka materiału nagranego na tego typu nośniku, pochłonie wiele czasu. Już lepsza jest mała kamera cyfrowa.
Im więcej „bajerów" ma w sobie kamera, tym ciekawiej przy nagrywaniu, a później przy obróbce. Ale to pozostaje w Twojej gestii – zadaj sobie pytanie co już masz, co możesz zdobyć, lub na co Cię stać.

Jedno jest pewne – nawet najlepsza kamera nie zastąpi człowieka i jego oka,
którym ją prowadzi. Jeśli stworzyłeś ciekawy scenariusz i masz w sobie ducha filmowca, to nawet prostą kamerą cyfrową możesz nakręcić dobry film, dużo lepszy od filmu kręconego super kamerą, ale robionego przez człowieka bez wyobraźni.

Statyw sprawi, że Twój film zostanie nakręcony „prosto".
Domyślamy się, że wolisz kręcić „z ręki". To częsty błąd stosowany przez filmowców amatorów. Proste i funkcjonalne statywy są już dostępne w przystępnych cenach, nie potrzebujesz profesjonalnego statywu, choć byłby najlepszy.
Statyw ma stać stabilnie na podłożu, utrzymać wagę Twojej kamery i płynnie się poruszać do przodu i do tyłu. Ta ostatnia czynność jest typowa dla statywów do kamer, ale możesz wykorzystać statyw do aparatów fotograficznych, który jest pozbawiony funkcji poruszania. Najważniejsze, aby był.

Dźwięk jest drugim po obrazie priorytetem, który wyróżnia film
– pozytywnie, lub negatywnie. Po kamerze, to drugi najważniejszy wydatek.**Należy unikać mikrofonów wbudowanych w kamerę, lub nakładanych na kamerę**. Z ich pomocą możesz utrwalać dźwięk z imprezy imieninowej, ale na pewno nie uda Ci się podejść do aktorów, którzy grają w pewnym oddaleniu. Bardzo wyraźnie nagrasz szum z otoczenia, ale nie dialog. Chyba, że aktorzy będą wykrzykiwali swoje kwestie, a Twój film będzie nosił tytuł „Wrzask". Może być śmiesznie, ale chyba nie o to Ci chodzi.
Niewskazane są także mikrofony dynamiczne, używane powszechnie w zespołach muzycznych. Ich cechą jest „łapanie" dźwięków, które są blisko (np. z ust), co oznacza, że nie wychwytują dźwięków z otoczenia.
Wskazane jest **stosowanie mikrofonów typu shotgun**, o dużej precyzji i rejestracji dźwięku ze znacznej odległości, są to mikrofony kierunkowe. Niektóre egzemplarze mogą przekazywać dźwięk bezprzewodowo, ale lepiej jest, kiedy mikrofon jest sprzęgnięty z kamerą za pomocą kabla.

Można stosować mikrofony miniaturowe, schowane w garderobie aktora, a przekaz z nich do kamery jest wysłany bezprzewodowo z wykorzystaniem transmitera. Zastosowanie mikrofonów tego typu może być tańszym rozwiązaniem od stosowania mikrofonu typu shotgun.

Dla utrzymania mikrofonu blisko aktorów **warto mieć wysięgnik, zwany „gęsią szyją"**, można go zrobić choćby z kija.
Zainwestuj w osłonę przeciwwietrzną, która osłoni mikrofon przed podmuchami wiatru. Podczas ujęć na otwartej przestrzeni taka osłona jest po prostu konieczna. Obejrzyj jedno ze swoich wcześniejszych „nagrań z ręki", zrobionych na dworze, a będziesz wiedział, dlaczego mikrofon musi być chroniony przed uderzeniami wiatru.

Jeśli Twój budżet jest ograniczony i zakup odpowiedniego mikrofonu, lub jego wypożyczenie nie jest realne, staraj się kręcić jak najbliżej akcji. Mikrofon będzie niepotrzebny podczas kręcenia ujęć, pod które zostanie podłożona muzyka, lub głos lektora. Uwzględniaj takie ujęcia i zaznacz je w scenopisie. Pamiętaj, że mikrofon oraz osprzęt do niego możesz pożyczyć od ludzi dobrej woli, dlatego warto ich znaleźć jeszcze przed rozpoczęciem zdjęć.

Kabel łączący mikrofon z kamerą nie może być krótszy niż 7,5 – 8 metra. Są różne kable o różnym zakończeniu wejść. Typowe do takich połączeń noszą określenie XLR, ale kamery w większości nie mają wejścia do tego typu kabli, dlatego potrzebny jest adapter.
W tym przypadku, podobnie, jak z wyborem kamery i mikrofonu potrzebna jest rozwaga i wzgląd na budżet oraz możliwości ludzi dobrej woli. **Należy pamiętać, aby sprzęt był ze sobą kompatybilny, a wejścia kabli pasowały do sprzętu**. W doborze i skompletowaniu sprzętu powinni być pomocni dźwiękowiec i operator kamery (o ile sam nie pełnisz tej funkcji), a także cała ekipa filmowa, która w dużej masie ma więcej znajomych niż Ty sam.

Oświetlenie planu, czyli reflektory.

Pewien znawca tematu powiedział kiedyś, *że nie ma brzydkich aktorów, są tylko nieoświetleni właściwie*. I jest w tym sporo racji. Światło jest bardzo ważnym elementem obrazu. Jego brak, lub nadmiar może zepsuć całą kompozycję.
Reflektor nie jest źródłem światła, to nie jest lampa, czy halogen! Reflektor jest płaszczyzną, która odbija światło i można go zrobić tanim kosztem. Wystarczy, że dużą lekką płaszczyznę (np. płytę styropianową, lub panel) pokryjesz srebrną powłoką, która odbija światło. Reflektor pomoże Ci balansować światłem na planie, „puszczać zajączka" na wskazany obiekt, lub fragment obiektu. Stosuje się również **reflektor z czarną aluminiową folią**. Folia musi być wytrzymała. Ze względu, że nie daje odblasków można skierować światło w określony punkt. Należy jednak uważać z jej obsługą, gdyż czerń bardzo się nagrzewa.

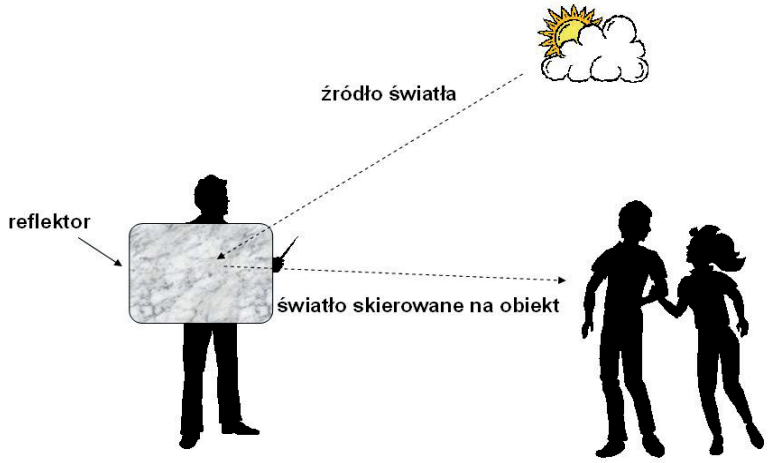

Sztuczne **źródło światła możesz zrobić sam** z pomocą osób starszych, skompletować w sklepie z artykułami elektrycznymi, lub budowlanymi, albo pożyczyć od kogoś, kto ma źródła silnego światła i jest gotowy wspomóc Twoją produkcję.

Przy stosowaniu źródeł światła należy pamiętać o przestrzeganiu zasad BHP.

Dlaczego to takie ważne? Ponieważ źródła światła rozgrzewają się i bywają przyczyną oparzeń oraz pożarów, a przecież nie chcesz, by ktokolwiek z ekipy poparzył się, dlatego na planie zdjęciowym – jeśli taka sytuacja miałaby miejsce - konieczna apteczka lekarska oraz gaśnica. Ważne są również gniazda elektryczne, do których podłącza się źródło światła. Musi być przystosowane do poboru dużej ilości prądu, by się nie stapiały ani przepalały.

Wprowadź na plan zdjęciowymonitor, który pozwoliTobie (reżyserowi)widzieć ujęcia z kameryw takiej postaci, w jakiej będzie później je oglądał widz. Jest pomocny, bo dzięki niemu możesz wychwycić niedoświetlenie, lub prześwietlenie obrazu oraz złe ustawienie kamery.

Ponadto możesz potrzebować innych rzeczy i mamy nadzieję, że uda Ci się je skompletować:
- przedłużacz – jeden, lub kilka; pamiętaj o jego wytrzymałości na pobór mocy;
- listwa przepięciowa – jeśli nie chcesz ryzykować z uszkodzeniem sprzętu elektronicznego, warto ją mieć jako zabezpieczenie;
- czysty filtr UV na obiektyw kamery – nie ma wpływu na obraz, ale ochroni drogocenny obiektyw;
- słuchawki – podłączone do kamery pozwalają reżyserowi usłyszeć, jakie dźwięki są zapisywane;
- baterie do kamery – dobrze mieć naładowane i w zapasie, lub ładowarki do baterii;
- nośniki zapisu – obojętnie na czym jest zapisywany obraz w kamerze dobrze jest mieć zapasowe nośniki zapisu;
- wózek z kółkami – do zdjęć „podążających" za aktorami w ruchu, lub dla efektu ruchu;
- dodatkowe obiektywy – np. szerokokątne, lub „rybie oko";
- dyfuzor – służy do „zmiękczania" ostrego światła (białe prześcieradło, papier do pieczenia);

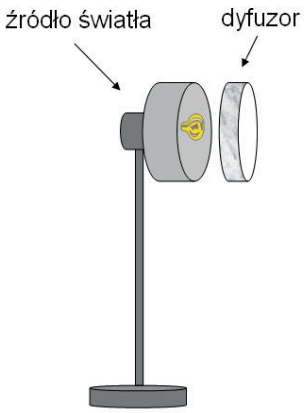

- stabilizator kamery – zamiast stojaka do kręcenia „z ręki";
- stojaki – różne (np. do mocowania źródła oświetlenie, lub mikrofonów);
- taśmy – do zabezpieczenia kabli do podłoża, lub luźnych elementów;
- worki z piaskiem – ustabilizują stojaki, lub luźne elementy, których się nie da przykleić;
- aparat fotograficzny – posłuży do kadrowania ujęć z planu zdjęciowego (do plakatów, lub do archiwizacji produkcji);
- ramię kamerowe – (to byłaby bajka, gdyby takie zdobyć!) pomaga prowadzić kamerę z odległości od 3 – 3,5 metra nad ziemią do wysokości wzroku (wspaniałe efekty wizualne);
- narzędzia – zawsze jest coś do przykręcenie i przycięcia;
- rękawice – ze względów BHP.

KROK DZIEWIĄTY.
CO MA WPŁYW NA TO, ŻE TWÓJ FILM JEST ŁADNY LUB NIEŁADNY?

Jaka jest wizualna różnica pomiędzy filmem oglądanym w kinie, lub stacji telewizyjnej, a tym „domowym"? Domowe bywają często wizualnie nieładne – za jasne,ciemne, rozedrgane, nie utrzymujące głównej postaci w kadrze… Takich potknięć można wyliczać bez końca…

Twój film nie może być wizualnie nieładny.
Włożyłeś tyle trudu w napisanie scenariusza i scenopisu oraz skompletowanie ekipy filmowej, która przeszła przez próby kompetencji, dlatego metr przed brzegiem Twój film nie może utonąć. Wszystko zależy od Twojego widzenia obrazu, który zrodził się w wyobraźni. Jeśli wystarcza Ci przeciętność, a „domowe" filmy są przez Ciebie akceptowane, żadna porada nie zmieni Twojego nastawienia. Jeśli jednak zależy Ci na filmie profesjonalnym, który zostanie obejrzany przez innych z wielką przyjemnością, a co więcej – będzie dostrzeżony – przeczytaj kilka ciekawych wskazówek.

Jak powstaje film ładny, a jak nieładny?

w filmie ładnym	w filmie nieładnym
Używasz statywu	Nie używasz statywu
Stosujesz różne kąty i wysokości ujęć	Wszystko filmujesz z jednej perspektywy
Wyszukałeś dla zdjęć ciekawe wizualnie miejsca	Jest Ci obojętny wygląd miejsc do zdjęć
Rozbudowujesz kompozycję rekwizytami, scenografią, ubiorem	Filmujesz wszystko z natury, jakie jest
Ustawiasz ręcznie ostrość obrazu	Stosujesz automatyczną ostrość obrazu
Podążasz „całą kamerą" za obrazem	Stosujesz zoom
Każesz aktorom grać na całym planie	Ustawiasz aktorów w centrum sceny
Właściwie oświetlasz aktorów i plan zdjęć	Kręcisz w silnym oświetleniu padającym za lub nad aktorami

Musisz się nauczyć stosować dodatkowe światło.
Najlepiej nauczysz się tego, gdy spojrzysz na plan zdjęciowy bez dodatkowego oświetlenia. Zauważysz, że są miejsca o różnorodnym rozkładzie jasności, ciemności i cieni. Gdybyś postawił aktora w miejscu ciemnym, lub zacienionym jego obraz stałby się niewyraźny i mało czytelny. Pamiętaj, że **oko ludzkie jest lepsze od kamery, widzi więcej i dokładniej. Dlatego musisz kamerze pomóc**.

Zrób mały eksperyment – sfilmuj kogoś w pomieszczeniu bez okna, np. w łazience, gdzie świeci tylko jedna żarówka, a przekonasz się, że sfilmowana osoba oglądana na ekranie monitora będzie słabo widoczna, chociaż Ty oczami widziałeś ją wyraźnie.
Podobnie jest na otwartej przestrzeni, kiedy ustawisz osobę, lub obiekt w ciemnym miejscu. Czasem na otwartej przestrzeni wystarczy inaczej ustawić kamerę, pod innym kątem, by obiekt uzyskał odpowiednie oświetlenie, ale w pomieszczeniach zamkniętych będziesz musiał stosować źródła oświetlenia.

Wspaniałym pomocnikiem do wychwycenia jasnych oraz ciemnych obszarów jest monitor. On odwzorowuje obraz taki, jakim go widzi kamera. Mózg filtruje obraz, który widzimy, dlatego nie zwracamy uwagi na ciemne punkty i zacienienia, które na monitorze odsłonią się od razu.
Dla zrównoważenia tych niepożądanych obszarów stosuje się reflektory, które wykorzystując światło z planu (np. słońce), wprowadzają je z innej strony do obrazu. Można tym odbitym światłem oświetlić aktora, jego twarz, albo tło.
Zaletą odbitego światła jest ten sam kolor, co oświetlenia głównego, a przy tym jest mniej jaskrawe - nikt nie zauważy, że jest wprowadzone dodatkowe oświetlenie. Eksperyment z filmowaniem w łazience możesz teraz przeprowadzić z reflektorem – łapiesz reflektorem światło żarówki i kierujesz je na filmowaną osobę. Na pewno dostrzeżesz różnicę na monitorze!

Poza niedoświetleniem, **także zbyt wiele światła może zepsuć wizualną stronę obrazu**. Nadmiar światła należy rozproszyć, zredukować. Dzieje się tak podczas bardzo słonecznych dni. Takie rozproszenie nazywa się dyfuzją i nie oznacza zmniejszenie ilości światła, tylko obniżenie ostrości, która bywa problemem.

Jeśli postawisz dyfuzor pomiędzy źródłem światła, a jasnym punktem, który jest zbyt jaskrawy na planie, to uzyskasz efekt zredukowania ostrości. Siła oświetlenia planu się nie zmieni, ale znikną jaskrawe punkty.
Nadmierne naświetlenie oraz niedoświetlenie można uniknąć dzięki rozsądnemu wyborowi planu zdjęciowego. Działa tu podobna zasada, jak podczas opalania – jeśli słońce jest za ostre, to szukasz cienia, a jeśli jest zbyt słabe, to wystawiasz się w miejscu, gdzie znajdziesz go najwięcej. Można też przenieść zdjęcia na inną porę, kiedy słońca będzie wystarczająco dużo, lub będzie go mniej.

Jeśli plan zdjęciowy będzie się znajdował we wnętrzu, unikaj otworów okiennych i innych, które wpuszczą do środka światło słoneczne. Jest ono całkowicie inne od światła sztucznego, które będzie dominowało na planie. Ewentualnie można zasłonić okno prześcieradłem, lub papierem do pieczenia (zastosowanie dyfuzora). Nie łącz sztucznego światła z naturalnym. Unikaj różniących się źródeł sztucznego światła – np. żarówki zwykłe i fluoroscencyjne.
W innych przypadkach należy wybierać te fragmenty pomieszczeń dobrze oświetlone, gdzie będzie jednorodne źródło światła.

Nie nagrywaj zatem obrazów z użyciem funkcji autofocus.
Kamera jest sercem Twojego przedsięwzięcia, ale lepiej jest, byś zawsze miał ręczną kontrolę nad jej funkcjami. Może niektórzy obruszą się na takie porównanie, ale sprzęt to tylko sprzęt, a maszyna nigdy nie zastąpi człowieka, dlatego jego rola jest tak ważna, także w tym wypadku.
Nie nagrywaj zatem obrazów z użyciem funkcji autofocus, bo możesz doprowadzić do tego, że Twój film będzie wyglądał tak, jak widziała go kamera, a nie tak, jak Ty chciałeś go widzieć. W czym rzecz? Kamera sama ustawia się wedle rozkładu pól jasnych i ciemnych, i wcale nie jest powiedziane, że uzyskasz tym sposobem głębię obrazu.

Musisz nauczyć się dobierania migawki kamery, ustawienia przesłony i balansu bieli.
Najlepszą nauką jest doświadczenie. Podłącz kamerę do monitora i obserwuj na ekranie, co się dzieje, kiedy różnicujesz **ustawienie czasu migawki** (czas bezpieczny to 1/60 sekundy; przy 1/30 sekundy, kiedy czas jest dwukrotnie dłuższy, uzyskasz rozmazanie obrazu), co się dzieje, kiedy zmieniasz przesłonę (otwiera obiektyw i wpuszcza światło; gdy światło jest bliższe i jaśniejsze otwiera się szerzej; gdy światła jest mało, zawęża się).

Dzięki przesłonie możesz uzyskać na obrazie ciekawe efekty – rozjaśnić, lub przyciemnić go. Nadać mu jaskrawości, jak w niebie (w raju) – wpuszczając bardzo dużo światła – lub zrobić go mrocznym i tajemniczym – zwiększając liczbę przesłon.

Białe mleko może być na ekranie białe, albo żółte w zależności, w jakim świetle będzie widziała go kamera. Dlatego tak ważne jest unikanie łączenia różnego rodzaju światła, bo dojdzie do sytuacji, w której kamera sama wybierze, które z nich jest dominujące. A to z kolei da niepożądany efekt końcowy.
Balans bieli ustawia się dzięki ustawieniu w miejscu np. gry aktorów, czegoś białego. Wduszając manualny przycisk balansu bieli, odczekujemy aż kamera sama ustawi kolory światła. Nie zapominaj zresetować ustawienia, kiedy zmieni się światło.

Praca kamery z monitorem i obserwowanie zmian na ekranie powinna być obowiązkowym warsztatem każdego filmowca. **Najpierw eksperymentuj, a dopiero później świadomie twórz**.

Znawcy sztuki filmowej powiadają, że operowanie światłem jest sztuką samą w sobie.
Nie zaczynaj zdobywania wiedzy i umiejętności o tym jak bawić się światłem, od miejsc silnie nasłonecznionych, lub z silnym światłem sztucznym. Na początku staraj się grać światłem niewielkim i wykorzystaj do tego wspomniane wcześniej reflektory. A oto kilka praktycznych wskazówek:

- postaraj się oświetlić aktorów na scenie (dzięki podglądowi na monitorze możesz obserwować, jak się zmienia wyrazistość głównych postaci, czy są wystarczająco doświetleni, czy są cienie i ciemne pola – nie stawiaj aktorów blisko tła, bo sfilmujesz ich cienie; oświetlaj ich pod różnym kątem, aby tego uniknąć);

- kieruj światło na miejsca, które wybierzesz; (światło „nieokiełznane" biegnie we wszystkie strony i wszystko oświetla, dlatego warto je ukierunkowywać – w profesjonalnym oświetleniu stosuje się tzw. „wrota" , metalowe elementy kierujące światło w wybraną stronę – kierowanie światła np. poza aktorów może się odbywać za pomocą czarnej aluminiowej folii);

- postaraj się rozproszyć światła, zmiękczyć je (uzyskasz to stosując nieprzezroczysty materiał, który umieścisz pomiędzy filmowanym obiektem i źródłem światła – dyfuzor);
- za sprawą światła utwórz głębię (uzyskuje się ją dzięki tzw. trójpunktowemu oświetleniu; światło główne umieszcza się pod kątem 45^0 do podłoża i 45^0 od strony aktora; drugie oświetlenie, które jest delikatne, umieszcza się poza aktorem; trzecie jest umieszczone nisko, tylno-boczne i jest skierowane na aktora; efekt głębi można także uzyskać dzięki zastosowaniu reflektorów, ustawiając je w podobny sposób);
- za sprawą światła wykreuj na scenie nastrój (można go uzyskać dzięki zastosowaniu oświetlenia różnego koloru, dzięki rzucaniu wzorów na tło sceny, dzięki oświetleniu twarzy aktora od dołu np. na ciemnym tle);
- „zaatakuj" światłem oko kamery (nadaje się do tego reflektor wkomponowany w scenografię, który w stosownym momencie „rzuca" jaskrawy snop światła w oko kamery);
- „wyłącz" światłem scenę (nagle gasną wszystkie światła i pozostaje tylko aktor, który może być oświetlony delikatnym światłem kierowanym z reflektora – sam na sam z mrokiem).
-

Nie bój się eksperymentować! Próbuj, baw się efektami świetlnymi, a dzięki temu odkryjesz świat sztuki.
Na początku pewnie nawet nie przypuszczałeś ile masz możliwości. A teraz już wiesz, że pole do popisu jest naprawdę wielkie, a Ty możesz wykorzystać wszystkie znane Ci sztuczki. Oczywiście tylko wtedy, gdy jest taka potrzeba. Czasem wystarczy jedynie światło lub aż światło, by Twój film stał się tajemniczy, sentymentalny, wesoły. Światło może być dodatkowym aktorem, duchem i myślą; tylko od Ciebie zależy, czym jeszcze.
Dopracowuj ujęcia, ćwicz je do perfekcji zanim zdecydujesz się je zastosować w filmie. Przekonasz się, że warto!

To od kompozycji będzie zależało, czy Twój film będzie ładny, czy nieładny.
Jest bardzo dużo technik ustawiania kompozycji - zapoznaj się z kilkoma z nich.
Powiada się, że kompozycja nieładna, to taka, którą widzi się codziennie – można byłoby ją opisać słowami: banalna, nudna i opatrzona. Na przykład… naszą kompozycją jest kelner w górach. To przecież możliwe. Tylko, po co ten tłumek za nim i na dodatek za dużo nieba. Naszą uwagę powinien od razu przykuć sam kelner, a jego twarz powinna zajmować większą część ekranu. No chyba, że kręcisz kryminał, a tłumek ludzi śledzi kelnera, ale może nie posuwajmy się aż tak daleko w naszych domysłach…

Możesz wierzyć lub nie, ale niestabilna kamera może być utrapieniem dla widza, powodując zawroty głowy lub dziwną nerwowość. Nieprzyjemnym doświadczeniem musi być oglądanie trzęsącego się filmu, jeśli oczywiście nie dotyczy trzęsienia ziemi**.** W takie sytuacjiwidz zaczyna się niepotrzebnie skupiać na technicznej stronie filmu, a nie na jego fabule.
Nieważne, czy kamera jest wielka, czy maleńka – ma stać na statywie nawet, jeśli wygląda na nim śmiesznie. Dzięki temu film będzie wyglądał wspaniale, bo to on się liczy, a nie wygląd kamery.
„Z ręki" możesz kręcić tylko w momentach uzasadnionych scenariuszem, np. pokazanie obrazu oczami biegnącego aktora.

Zapomnij o zoomie. To zły efekt przybliżania, ludzkie oko nie ma opcji zoom, dlatego nie stosuj go. Są wyjątki, kiedy stosowany jest zoomu, ale bywają bardzo powolne, dlatego trudno je zauważyć.

Lepszy efekt oddaje ruch całej kamery, lub łączenie kompozycji trzech ujęć: daleko – bliżej – bardzo blisko.**O autofocusie**wspominaliśmy powyżej. **Także** o nim **zapomnij**!

Gdy będziesz filmował rozmowę pomiędzy bohaterami filmu, **nie ustawiaj kamery/ kamer w taki sposób, by ich widzenie przecinało oś**:

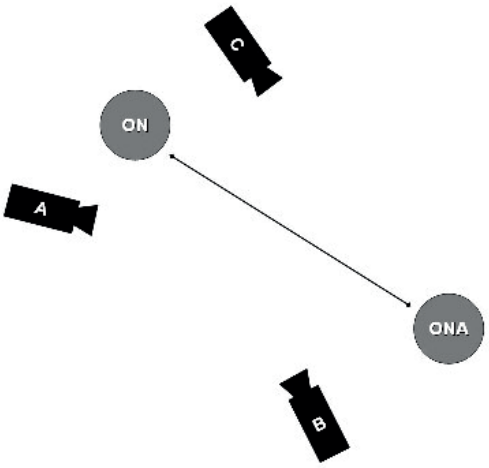

Ujęcie z kamery B i C nie pasuje z powodu przecinającej się osi. Natomiast ujęcie z kamery A i B pasują do siebie.

Rozmowa dwóch osób

Ujęcia właściwe, pasujące:

Ujęcie z kamery B

Ujęcie z kamery A

Ujęcia nie pasujące:

Ujęcie z kamery B

Ujęcie z kamery C

Różnorodność ujęć, różnorodność kompozycji

– **różne kąty ustawienia kamery oraz jej ruch sprawią**, że obraz w Twoim filmie będzie bardziej interesujący. Statyw ma tę zaletę, że można go podwyższać, obniżać, przekręcać jego główką mocującą – wykorzystaj to. Jeśli jakieś ujęcie ze statywu będzie ze zbyt niskiego pułapu – wejdź na podwyższenie i na nim ustaw kamerę. Jeśli chcesz uzyskać ujęcie z bardzo niskiego pułapu – połóż się na ziemi z kamerą.

Ujęcie w ruchu można uzyskać dzięki użyciu główki statywu, dzięki wózkowi, lub po prostu „z ręki", ale z użyciem urządzenia stabilizującego. Ruch kamery wzbogaca obraz, dodaje dynamiki, lub pozwala widzowi podążać za tajemnicą; wszystko zależy od fabuły i scenariusza.
Ruch ze statywu można uzyskać na dwóch płaszczyznach – poziomej, na boki z lewej strony do prawej i odwrotnie oraz pionowej, góra- dół, lub z dołu do góry (ten drugi ruch daje ciekawsze efekty).

Zamiast odradzanego zoomu zastosuj dla ruchu podążającego za akcją, wózek, na którym ustawisz kamerę na statywie. Profesjonalny wózek porusza się na szynach, podobnie jak wagon pociągu. **Stosując wózek zwracaj uwagę** na rozłożone na podłożu kable, które będą stanowiły przeszkodę dla wózka oraz na kamerę na statywie (zwłaszcza na nią!), by pewnie stała i nic jej nie zagrażało.

Ruch uzyskiwany „z ręki" jest najprostszym sposobem uzyskania tego efektu. Ale towarzyszy temu duży problem, bo kamera ma tendencje do podskakiwania – im mniejsza kamera, tym bardziej „rozbrykany" obraz filmuje. Dlatego przy kręceniu scen „z ręki" wskazany jest stabilizator. Dopuszcza się „rozbrykany" obraz, jeśli ma on sugerować nerwowość, strach, lub perspektywę widzianą oczami bohatera sceny. Takie ujęcia jednak powinny być krótkie.

Cudownym urządzeniem dla uzyskania ruchu jest ramię kamery. Niestety jest ono drogie. Dzięki niemu możesz wręcz szybować z poziomu podłoża na wysokość ponad 3 metrów, a to daje niezapomniane efekty. Kiedy się zdecydujesz na bardzo poważne kręcenie filmów, ramię kamery powinno być w Twoim wyposażeniu.
Każdy ruch kamery i jego rodzaj – czy ze statywu, czy z wózka, czy „z ręki" – musi być wyraźnie zaznaczony w scenopisie – z lewej do prawej, czy odwrotnie; z góry do dołu, czy z dołu do góry; bieg z kamerą w ręce ze bohaterem – czas trwania tego ruchu. Wszystko musisz uwzględnić, bo tak pracuje reżyser, czyli Ty.

KROK JEDENASTY.
MONTAŻ, CZYLI JAK WIZJA MARZEŃ STAJE SIĘ FILMEM

Ogromne znaczenie ma również dźwięk!
Obraz i światło decydują, czy film jest ładny, czy nieładny. Ale nie tylko one. Są przecież filmy, które pamięta się przede wszystkim ze względu na tzw. ścieżkę dźwiękową. Na przykład „Pożegnanie z Afryką" z przepiękną muzyką Johna Barry'ego.
Jeśli dialogi w filmie brzmią niewyraźnie, cała reszta nawet pięknie zrealizowana wizualnie, traci. Film jest składanką wielu elementów i jeśli jeden z nich jest zły, np. dźwięk, to cały film będzie do bani. Mówi się, że *łańcuch jest tak wytrzymały, jak wytrzymałe jest jego najsłabsze ogniwo*.

W Twoim filmie wszystkie ogniwa muszą być „zgrane" – dźwięk szczególnie.
Jako reżyser masz na głowie mnóstwo rzeczy: śledzisz na monitorze pracę kamery, pilnujesz gry aktorów, itd. Dlatego często nie słyszysz już jak dźwięk nagrywa się na kamerę, dlatego potrzebny Ci jest dźwiękowiec, który ze słuchawkami na uszach będzie śledził każdy powiew wiatru i kichnięcie spoza planu. A wtedy – Cięcie! I scena musi być filmowana od nowa.
Dźwiękowcem musi być osoba, której ufasz, wyczulona na tzw. „śmieci" dźwiękowe, obdarzona swoistym artyzmem, dzięki któremu wychwyci bezbłędnie, że „coś nie gra" w relacji obraz – dźwięk.

Głównym problemem dla początkujących ekip filmowych jest stosowanie mikrofonów wbudowanych w kamerę, lub nakładanych na kamerę. Razem z kamerą są oddalone od toczącej się akcji, dlatego wrażenie dźwięku także jest „odległe".
Musisz się przybliżyć z mikrofonem do akcji! Wcześniej wspomniane zostało, jakiego mikrofonu najlepiej używać – typu shotgun – najlepiej na „gęsiej szyjce" z osłoną przeciwwietrzną.

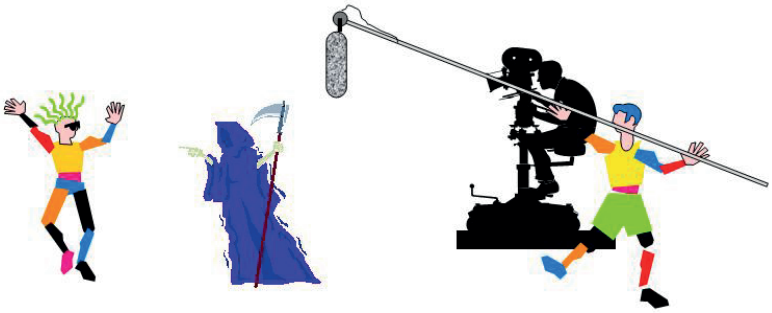

Osoba trzymająca „gęsią szyjkę" podąża za akcją. Asystenci podtrzymują kable, by nie plątały się na planie – cały czas przestrzegaj zasad BHP! Wiemy, że to trudne, ale tylko na początku.
Pamięta też, że mikrofon nie może wchodzić w światło kamery, bo zepsuje ujęcie. Dźwiękowiec słucha jakości dźwięku i w razie konieczności daje wskazówki osobie trzymającej „gęsią szyjkę", co do ustawienia mikrofonu. Realizator dźwięku powiadamia drugiego reżysera, że jakość dźwięku jest dobra i można rozpocząć zdjęcia.
Drugi reżyser wydaje komendę – „Cisza na planie" – i gdy jest cisza, zadaje pytanie: „Dźwięk?". Jeśli jest odpowiednia cisza, pada komenda – „Gotowe".
Od tego momentu rozpoczyna się praca realizatora dźwięku. Od niego zależy, czy zapis głosu aktorów będzie wyraźny i czytelny, czy żadne dźwięki poboczne spoza planu nie zaśmiecą ujęcia.
Jak zostało zauważone wcześniej przy nagrywaniu dźwięku można się posługiwać mikrofonami bezprzewodowymi. Należy jednak pamiętać, aby były dobrze ukryte w stroju aktorów.

Na koniec sesji zdjęciowej – z każdego miejsca – należy nagrać dźwięk tła miejsca.
Na planie musi być kompletna cisza i nie może być na nim aktorów. To nagranie bywa przydatne podczas montażu całości filmu.

Bez względu na to, jaką metodą filmujesz – czy na taśmie, czy na cyfrowych rejestratorach – naczelną zasadą kończącą filmowanie powinno być zabezpieczanie nagranego materiału.
Kasety z taśmą powinny być opisane, podobnie, jak cyfrowe nośniki zapisu. Zanotuj na nich datę nagrywania, tytuł sceny i numer ujęcia zgodny ze scenopisem. Jeśli materiał ulegnie zniszczeniu, lub zagubieniu Twoja praca pójdzie na marne. Powtórne nagranie zagubionej sceny może okazać się trudne, bo pogoda ulegnie zmianie, dotychczasowe miejsce nagrywania nie będzie już dostępne, aktorzy rozjadą się np. na wakacje. Pamiętaj o tych trudnościach, dlatego **dbaj o swoją pracę, jak o prawdziwy skarb.**

KROK DZIESIĄTY.
SIŁA DŹWIĘKU, CZYLI KOLEJNY ELEMENT UKŁADANKI

Nie da się jednak ukryć, że prawdziwego ducha nadaje się filmowi dopiero podczas montażu.
Wróćmy na chwilę do początku. Co jest Twoim celem? Nakręcenie filmu, który zostanie zgłoszony na festiwal, lub konkurs. Przeszedłeś bardzo długą drogę, rozwiązałeś miliony problemów, nauczyłeś się tylu rzeczy. Do tej pory posiadasz jedynie – i aż! – nakręcone sceny według scenariusza. To ileś niezależnych ujęć, które pozostaną takimi, jeśli się nie połączy ich zgodnie z Twoja wizją i nie stworzy z nich fabuły.

Każda scena przed nagraniem musi być poprzedzona tzw. klapsem.
Wyobraź sobie, że masz przed sobą rozsypane puzzle. Z puzzlami jest ten problem, że wiesz jedynie, jaki obraz możesz z nich złożyć – widzisz to na wieczku pudełka, w którym znajdują się elementy układanki. Jeśli nie oznaczysz scen, które sfilmowałeś w odpowiedni sposób, staną się podobne do puzzli. Dlatego **każda scena przed nagraniem musi być poprzedzona tzw. klapsem**. To ułatwi Ci montaż.
Wyobraź sobie, jak łatwo byłoby układać puzzle, gdyby kawałeczki obrazka były opisane na odwrocie. Jeśli Twój film składa się z kilku scen, na pewno pamiętasz ich kolejność! Problem może pojawić się, gdy Twój filmskłada się z wielu scen. Im więcej scen, nawet krótkotrwałych, tym film bardzie ciekawy i dynamiczny. Zapamiętasz je wszystkie we właściwej kolejności? A jeśli się pomyliłeś w opisie na nośniku? „Klaps" przed nagrywaną sceną nie pozwoli Ci na taką pomyłkę, co będzie zbawienne podczas montażu.

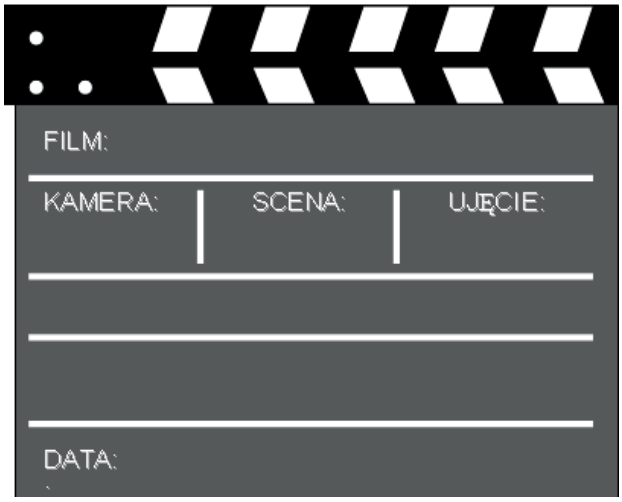

Na klapsie filmowym możesz zastosować opis, który będzie wygodny dla Ciebie i zrozumiały podczas montażu, ale musi być zgodny chronologicznie ze scenopisem!

Montaż, to praca ze scenopisem i komputerem.
Kiedyś były potrzebne stoły montażowe do fizycznego łączenia taśmy filmowej, dzisiaj potrzebny jest program komputerowy do obróbki obrazu. Większość programów jest do siebie podobna i obsługuje się je podobnie. Zanim jednak usiądziesz do montowania Twojego filmu, poeksperymentuj na neutralnym materiale, by nabrać trochę wprawy. Dzięki próbom poznasz mocne i słabe strony programu i nauczysz się jego obsługi.
Jeszcze jedna ważna sugestia – jak zauważono powyżej montaż to praca ze scenopisem, dlatego ważna jest ilość miejsca, jaką będziesz miał wokół siebie podczas montażu. Po prostu musisz mieć gdzie „się rozłożyć z papierami", z kamerą i głośnikami.

Na początku składania przyjmij koncepcję zgodnie z którą będziesz to montować film.
Wcale nie musisz „składać go" od pierwszej do ostatniej sceny.Możesz zacząć od którejś ze środka, która jest wg. Ciebie najważniejsza w filmie. Możesz też zacząć od ostatniej. Albo tej, która jest najprostsza – po prostu by się rozruszać z nowym programem komputerowym. Tak samo jest przecież z wyżej wspomnianymi puzzlami. Mało kto układa od początku do końca, jedni zaczynają od prawej do lewej, inni od góry, jeszcze inni od środka. Dopiero pod koniec wszystko łączy się w całość. Nie zapominaj jednak, że musisz mieć koncepcję układania, jakiś plan. Inaczej możesz się pogubić.

Dzięki programowi do obróbki obrazu możesz optymalizować czas trwania sceny – pozostawić ją w całości, jak została nagrana, lub skrócić, o ile nie zaburzy to fabuły i nie utnie dialogów.

Przejścia między scenami.

Bardzo dobre efekty uzyskuje się dzięki funkcji, która pozwala przejść z jednej sceny do drugiej za sprawą „rozmycia", lub „wygaszenia". Można stosować inne przejścia bardziej wyraziste i krzykliwe, o ile będą w klimacie filmu. Najprostszym przejściem jest „cięcie", gdy jedna scena się kończy, a zaczyna następna. Ale może się okazać, że takie przejście jest zbyt gwałtowne, lub burzy wymyśloną przez Ciebie poetykę. Musisz to sprawdzić i zdecydować, czy właśnie tego chcesz. „Cięcie" jest przejściem o tyle niebezpiecznym, że może wykazać pewne niedociągnięcia montażowe. Jeśli w poprzedzającej scenie jest ruch ręki w określonym kierunku i miałby się kończyć w następnej scenie, a nie kończy się, gdyż następna scena zaczyna się z ujęcia z drugiej kamery od tego samego ruchu ręki, to wygląda to niczym *deja vu*, lub usterka.
Poznaj tę funkcję programu, dającą efekty przejść między scenami i zdecyduj, z których przejść będziesz korzystał. Wystarczą maksymalnie dwa, trzy i bez przesady z efekciarstwem. Jurorzy tego nie lubią. Dlatego takie ważne jest wcześniejsze eksperymentowanie.

Kiedy zmontujesz 4 scenę z 5, odtwórz ją sobie i tym razem zwracaj uwagę na szczegóły.
Odtwórz całość w zwolnionym tempie i w przyśpieszonym. Niektóre niedociągnięcia rzucają się w oczy dopiero, gdy patrzymy na nie z innej perspektywy.

Ludzkie oko bardzo szybko wychwytuje różnice w obrazie, dlatego warto wykorzystać jego **zdolność do szybkiej opowieści o miejscu rozgrywanej akcji**. Wystarczą dwusekundowe szybkie ujęcia – *ZAMEK z perspektywy z zewnątrz; korytarz; idąca MAGDA; tarcza zegara wskazująca na drugą w nocy; zmartwiona twarz PIOTRA* – aby przekazać widzowi gdzie znajdują się aktorzy i jaki jest ich nastrój.
Jako montażysta możesz opowiadać historię w sposób zaskakujący, ale **musisz mieć do obróbki wcześniej nakręcony materiał zdjęciowy**. Powtórzenie tego samego ujęcia, lub bardzo podobnego może podkreślić ważność, np. zegara – że jest bardzo późno – twarzy PIOTRA – że jest zaniepokojony.

Sentyment do nakręconego materiału filmowego może być powodem zmontowania mało ciekawej fabuły.
Montując film nie musisz wstawiać całego sfilmowanego materiału.
Przykładowo:
MAGDA podchodzi do PIOTRA i wyciąga w jego kierunku rękę, którą kładzie na piersi chłopaka… (całość nakręconego materiału – 15 sekund).
Nie ma potrzeby pokazywać całość nagrania, chyba, że chodzi o nastrój i efekt zbliżania się. Można pokazać MAGDĘ zbliżającą się (2 sek.), jej ruch unoszący rękę (2 sek.) i rękę spoczywającą na piersi PIOTRA (2 sek.) – razem 6 sekund.

W takim razie, po co tyle filmowania, skoro połowa może nie zostać wykorzystana? Ale dobrze, że masz tak dużo materiału, dzięki niemu możesz wybierać to, co uważasz za najważniejsze i najciekawsze.
Na samym początku pisaliśmy, że widz bardzo nie lubi się nudzić przed telewizorem lub ekranem, a nic tak nie nudzi, jak dłużyzny. Montaż, to ostateczne miejsce walki z dłużyznami. Musisz z tym się pogodzić i zaakceptować. Dlatego usuwaj te ujęcia, które niczego nie wnoszą do filmu. Będzie Ci ciężko, bo przecież „każda scena może się przydać", a poza tym nakręciłeś je w pocie czoła. Jednak cały film musi zmieścić się w określonym czasie, a umiejętność dokładnej selekcji i wyboru tylko najbardziej potrzebnych i zasadnych ujęć jest cechą tak ważną, jak cała organizacja planu.

Tak jak pisaliśmy wcześniej bardzo istotnym czynnikiem w odbiorze filmu jest dźwięk.
Programy do obróbki, „Twój stół montażowy", pozwalają na podkładanie dźwięku w dowolnym momencie, lub wycinanie dźwięku z nakręconego już materiału roboczego.
Podobnie, jak z obróbką obrazu, także i tę kwestię musisz przetrenować na materiale neutralnym zanim zabierzesz się za montaż filmu. Jedna godzina praktycznego doświadczenia z programem, z obróbką dźwięku i obrazu, niesie większe korzyści, aniżeli czytanie stu stron opisu, jak pracować z programem. Po prostu, musisz nabrać rutyny, jak wklejać dźwięk, jak go wyciszać z końcowymi sekundami sceny, lub przenosić dźwięk ze sceny poprzedniej na następną. Na początku pomoże Ci

instrukcja dołączona do programu, reszta zależy od Twojej determinacji. To podobna nauka jak z jazdą na rowerze, czy z umiejętnością pływania – **ćwicz, bo ćwiczenie czyni mistrza!**
Kiedy już złożysz wszystkie sceny w ciąg filmu możesz zauważyć, że różnice pomiędzy scenami są wyraźne. Dźwięk nagle urywa się i pojawia następny. To drażni widza, który oczekuje płynności, chyba, że gwałtowny przeskok dźwięku między jedną sceną, a drugą jest efektem zamierzonym. W innych przypadkach najlepiej zastosować wyciszanie dźwięku. Łagodne wyciszenie pozwoli na miękkie przejście.

Przenikanie się dźwiękówdźwięk z wcześniejszej sceny nachodzi na dźwięk pojawiający się w scenie następnej.
Niekiedy **dźwięk wyprzedza scenę, pojawia się zanim się pojawił obraz**. Innym razem **dźwięk pozostaje i przechodzi na scenę następną**, jakby przenosił wcześniejszy klimat na wydarzenia dziejące się później. Popróbuj, poćwicz i wybierz właściwe rozwiązanie. Ty tutaj rządzisz.

Muzyka nadaje klimat.
Często dzięki niej zapamiętujemy film. Warto postarać się o podkład muzyczny, który w czytelny i oryginalny sposób wyróżniłby Twój film. Musisz jednak pamiętać, że istniejące na rynku utwory są objęte prawem autorskim i jeśli chciałbyś je wykorzystać w swoim filmie, musiałbyś otrzymać zezwolenie od autora. Ale możesz na istniejących już utworach ćwiczyć, pod warunkiem, że będą to tylko wprawki, pozwalające posiąść umiejętność wkomponowywania muzyki w obraz.
Jeśli Twój film ma być zgłoszony do udziału w festiwalu, lub konkursie, musisz pamiętać o prawach autorskich do dorobku intelektualnego, jakim jest utwór muzyczny. Inaczej będziesz posądzony o kradzież.

Jest wiele utworów klasycznych, które nie są objęte prawami autorskimi i te możesz wykorzystać, pod warunkiem, że ktoś wykona je specjalnie dla Ciebie – nagrane przez inne zespoły, lub orkiestrę podlegają prawnej ochronie Związku Producentów Audio Video (reprezentujący prawa producentów).

Jeśli masz wśród znajomych kogoś, kto sam komponuje, poproś go o napisanie muzyki specjalnie dla Twojego filmu. Pokaż tej osobie zmontowany film i zasugeruj, w jakiej tonacji chciałbyś muzykę. Kto wie, może dzięki Twojemu filmowi zostanie także dostrzeżony kompozytor ścieżki dźwiękowej.

Pamiętaj, aby muzyka nie decydowała o czasie trwania Twojego filmu. Nie film pod nią, ale ona pod film ma być dostosowana.

Koniec wieńczy dzieło – bo **rzecz nie zakończona jest niczym**.
Wszystko, co ma początek musi mieć także koniec, bo **rzecz nie zakończona jest niczym**.
Zmontowany film z dołączoną ścieżką dźwiękową obejrzyj w skupieniu kilka razy. Poproś zaufane osoby, aby obejrzały gotowy film razem z Tobą i podzieliły się uwagami. Masz prawo być znużony pracą nad filmem i możesz nie dostrzegać drobnych uchybień. Bliskie Ci osoby wskażą niedociągnięcia, jeśli takie występują. Dopóki film się znajduje na stole montażowym, można go jeszcze poprawić.

Później pozostaje już tylko nagranie i dołączenie czołówki filmu oraz napisów końcowych. Pamiętaj, aby w napisach końcowych wymienić wszystkie osoby i instytucje, które pomogły, lub przyczyniły się do powstania Twojego filmu. Należą się im podziękowania, zwłaszcza sponsorom i ludziom dobrej woli.W dobrym tonie jest zaprosić wszystkich uczestników powstawania filmu – ekipę filmową oraz ludzi dobrej woli – na prapremierę.Jeśli jesteś przekonany, że film, który właśnie skończyłeś jest zgodny z Twoim marzeniem – to znaczy, że możesz go zgłosić na festiwal, lub do konkursu. Wtedy osiągniesz cel, który wyznaczyłeś sobie wiele tygodni, a może wiele miesięcy temu.

Gratulacje!